INSTRUCTIONS D' INSTALLATION

Taymor

17-8536AL /17-8536SS
SÉRIE 8500
BARRE DE PANIQUE POUR SORTIE DE SECOURS

L'ILLUSTRATION MONTRE UNE PORTE MGR (LA PORTE MDR EST INVERSÉE)

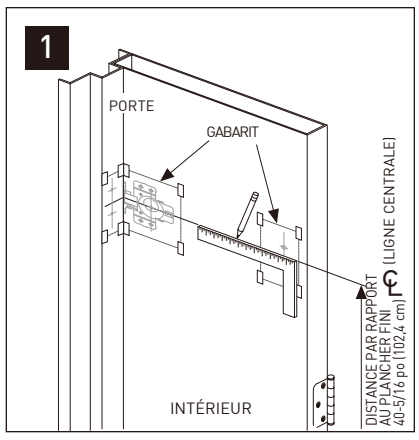

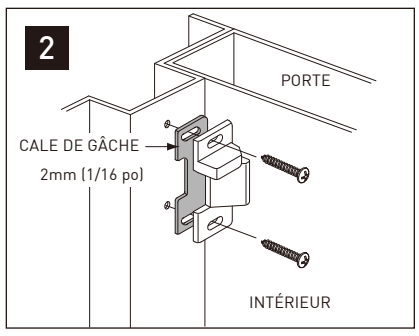

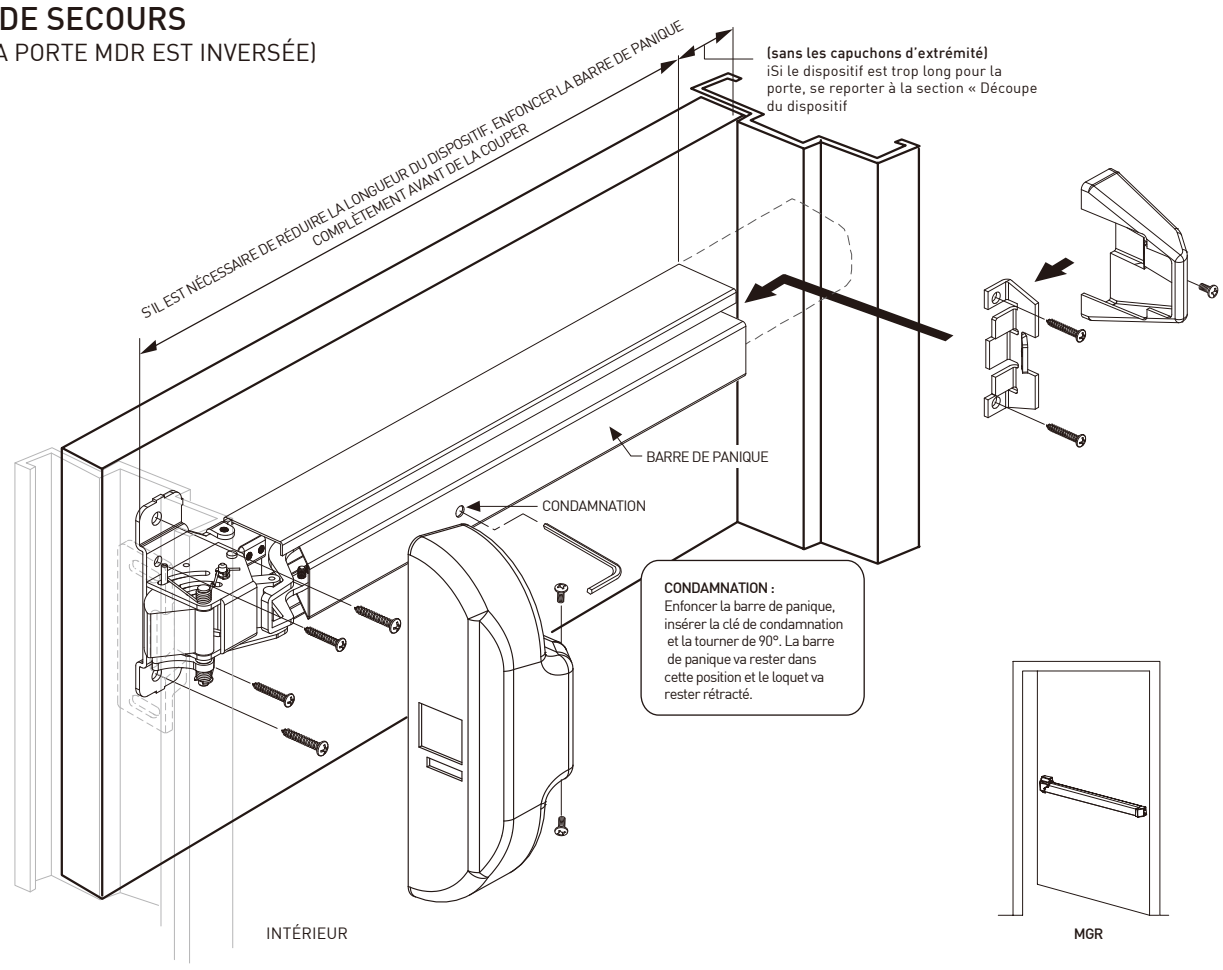

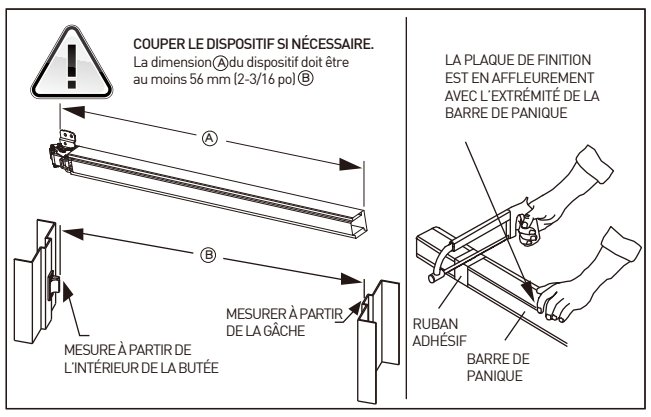

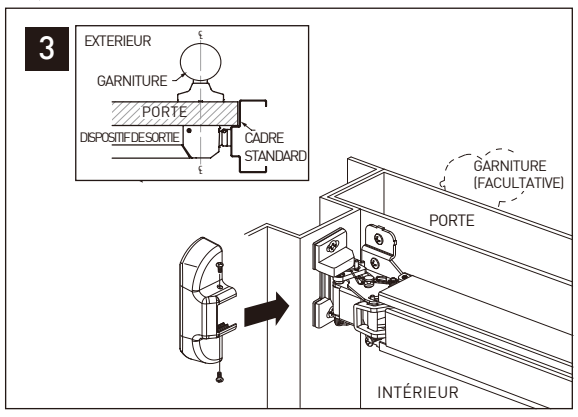

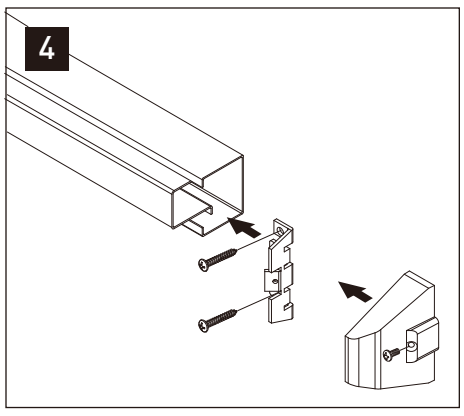

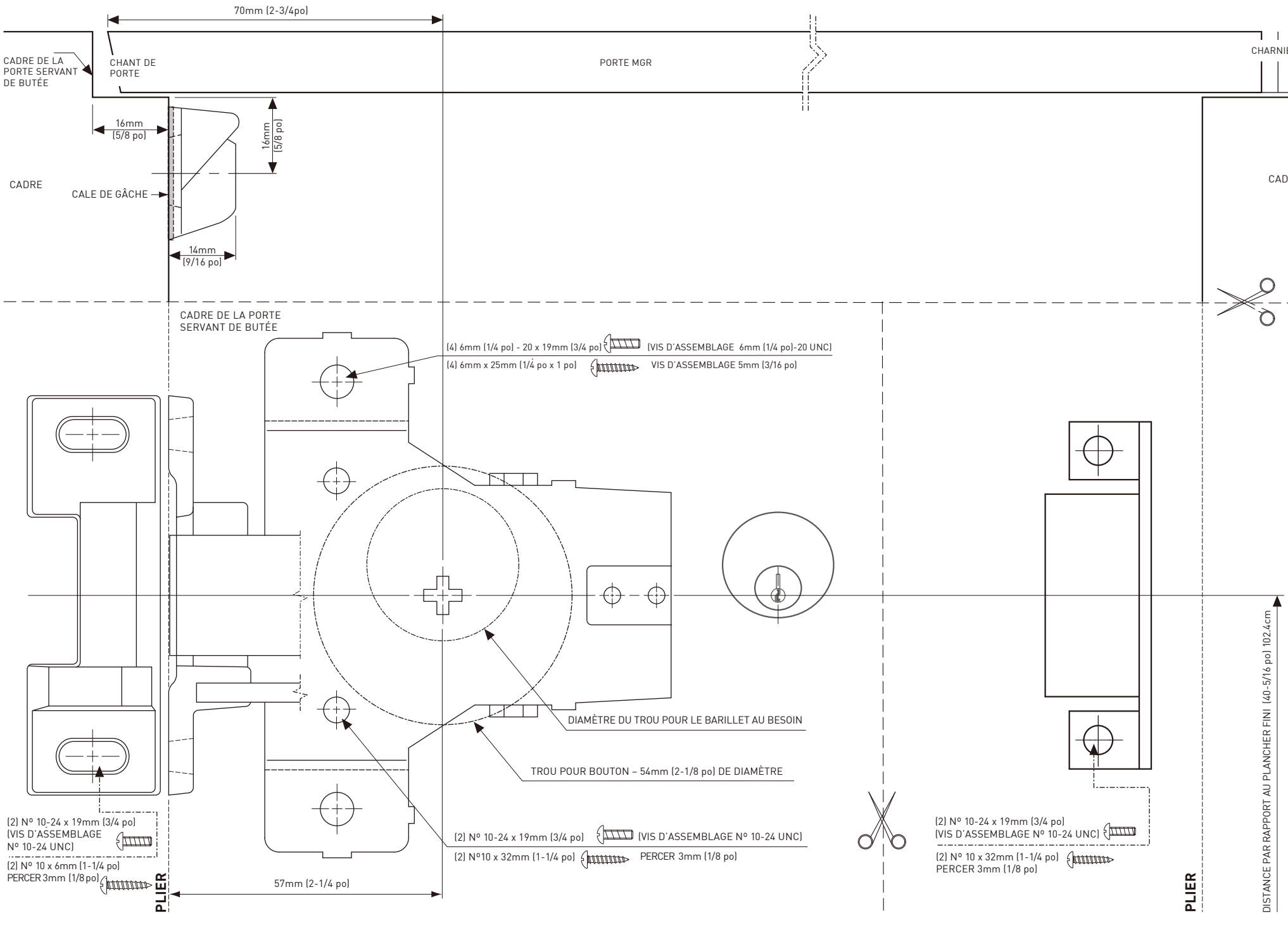

OCTOBER 2010

E26-8D40RS113
10/10-00

taymor.com

® REGISTERED TRADEMARK OF TAYMOR INDUSTRIES LTD